図番 CN86989

項目	名前	材料
1	本体	C3604
2	キャップ	C3771
3	押ネジ	ABS樹脂 C3604
4	一次圧力計	C3604
5	二次圧力計	C3604
6	パッキン	PCTFE
7	入口取付ナット	C3604
8	入口継手	C3604
9	排出弁	–

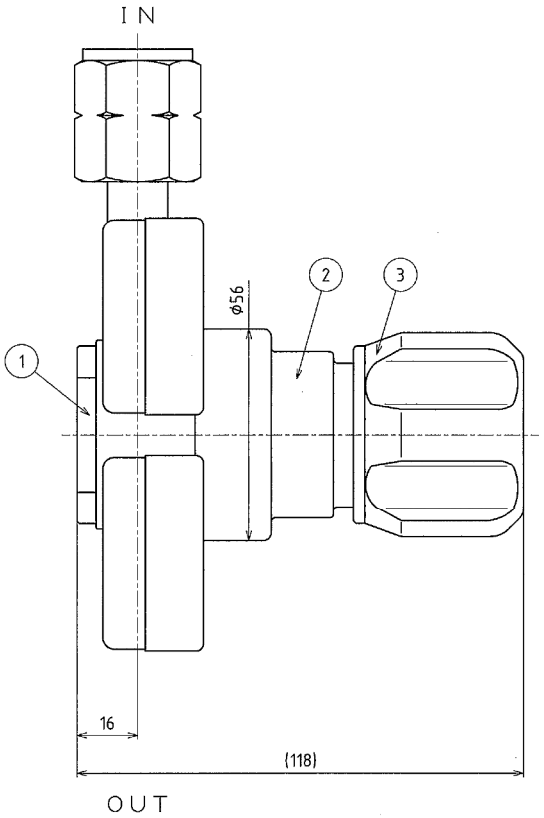

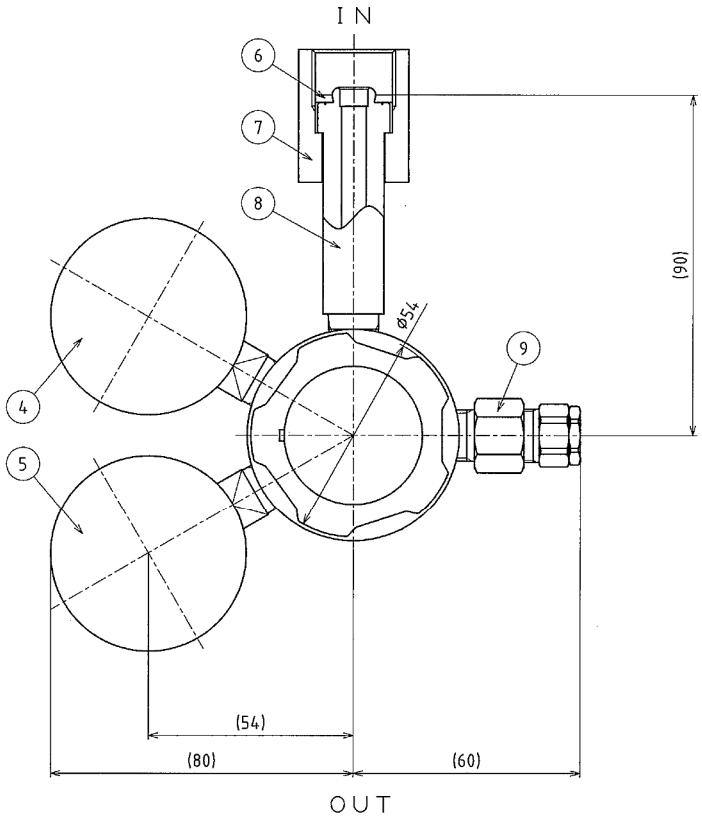

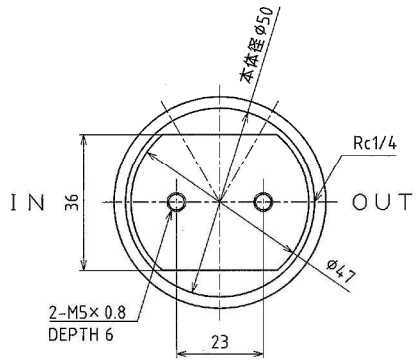

LAB1-143X	0～25MPa	0～1.6MPa	20.9-14(L・H)	Rc1/4
LAB1-153X	0～25MPa	0～1.0MPa	20.9-14(L・H)	Rc1/4
LAB1-163X	0～25MPa	0～0.6MPa	20.9-14(L・H)	Rc1/4
LAB1-183X	0～25MPa	0～0.25MPa	20.9-14(L・H)	Rc1/4
品 名	一次圧力計	二次圧力計	入口形状	出口形状

日付 DATE	'17.11.20	承認 APPROVED	検図 CHECKED	製図 DRWAN	品名 TITLE
尺度 SCALE	1:1	'17.11.20 福島	'17.11.20 菅野	'17.11.20 松本	'17.11.20 岡田
訂正歴 REV. 00 '17.11.20 岡田	日酸TANAKA株式会社 NISSAN TANAKA CORPORATION				LAB1sr

図面番号	分類 TYPE	3
	図番 DWG.No.	CN86989-00
	訂正 Rev.	△△△△△△△