図番 CN85436

項目	名前	材料
1	本体	SUS316L
2	キャップナット	C3604
3	キャップ	C3604
4	押ネジ	ABS樹脂 C3604
5	二次圧力計	SUS316L
6	1/4"UJRユニオンナット	SUS316
7	UJRガスケット	Ni
8	UJRスリーブ	SUS316L
9	1/4"UJRユニオンナット	SUS316
10	UJRピュアリング	SUS
11	UJRスリーブ	SUS316L

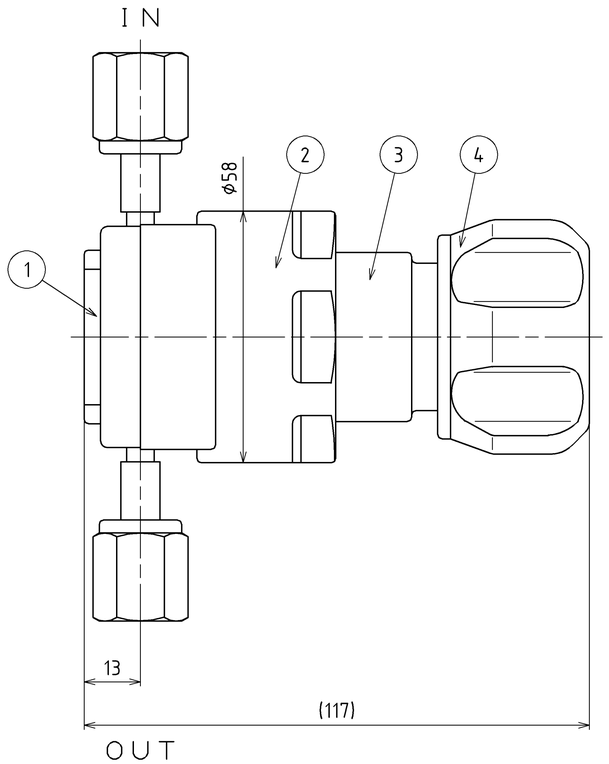

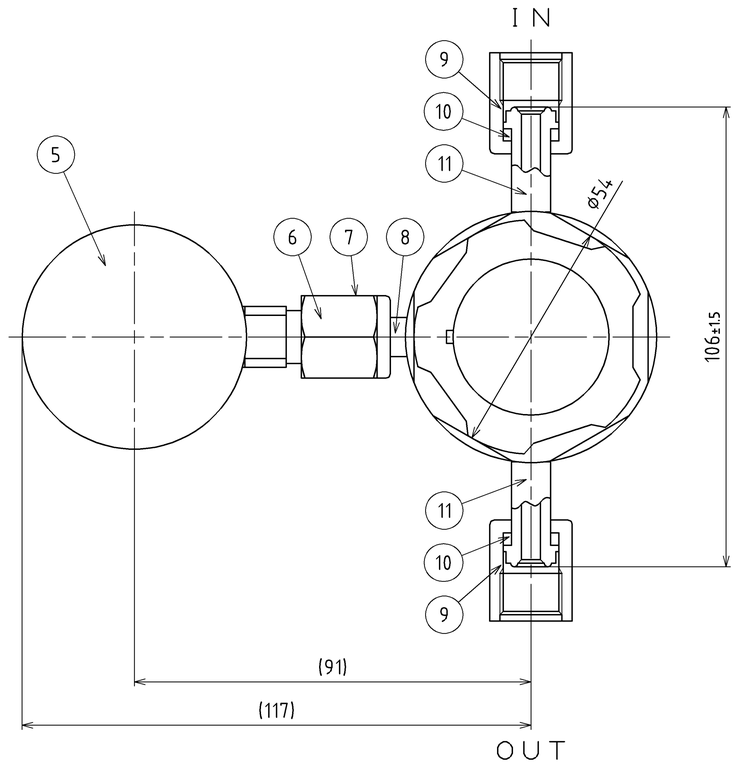

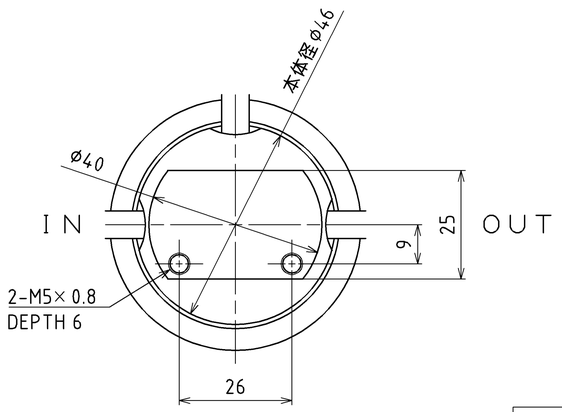

品　名	型　式	一次側最高使用圧力	二次圧力計
ST∇30-3WU-30X10G-4UB4UB-T	AN89251	1.5MPa	-0.1～1.0MPa
ST∇30-3WU-30X06G-4UB4UB-T	AN89273	1.5MPa	-0.1～0.6MPa
ST∇30-3WU-30X03G-4UB4UB-T	AN89238	1.5MPa	-0.1～0.3MPa

03 '23.03.27 金井 10579,10588	日付 DATE	'10.07.29	承認 APPROVED	検図 CHECKED	製図 DRWAN
ハ '14.06.25 松本 4204	尺度 SCALE	1:1	菅野 崇 2023/03/28	黒子 智 2023/03/28	金井 陽子 2023/03/27
ロ '13.06.26 松本 6900,9476					
訂正歴 REV. イ '10.07.29 黒子	日酸TANAKA株式会社				

品名 TITLE: S-TORR∇30シリーズ

図面番号 分類 TYPE: ◎◁

図番 DWG.No.: CN85436-03

訂正 Rev.: △△△△△△△