図番 CN85284

項目	名前	材料
1	本体	SUS316L
2	キャップナット	C3604
3	キャップ	C3604
4	押ネジ	ABS樹脂 C3604
5	二次圧力計	SUS316L
6	1/4"UJRユニオンナット	SUS316
7	UJRガスケット	Ni
8	UJRスリーブ	SUS316L
9	1/4"UJRユニオンナット	SUS316
10	UJRピュアリング	SUS
11	UJRスリーブ	SUS316L

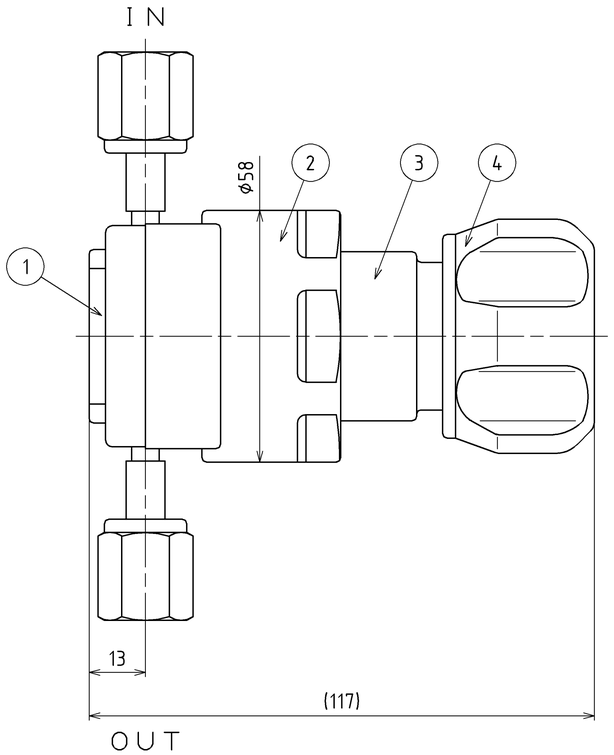

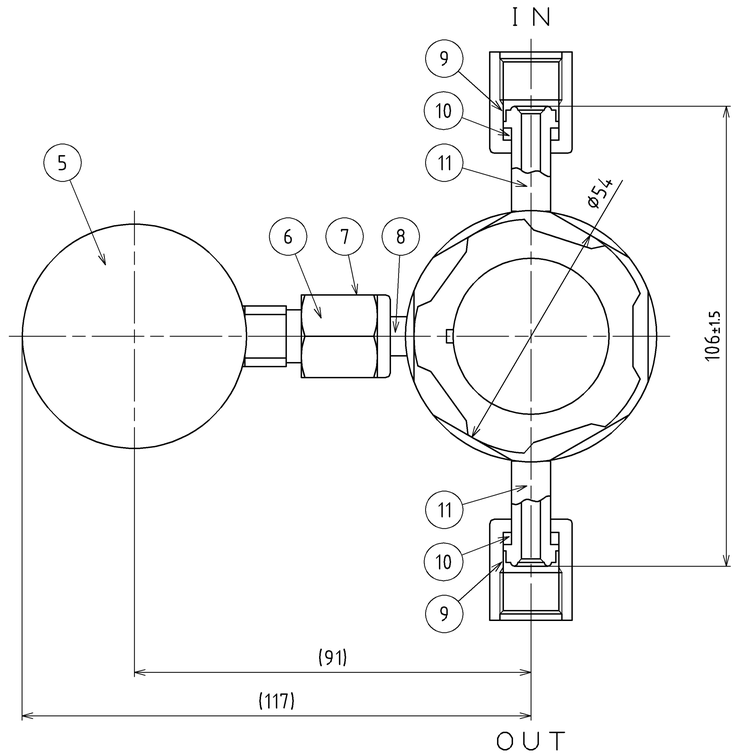

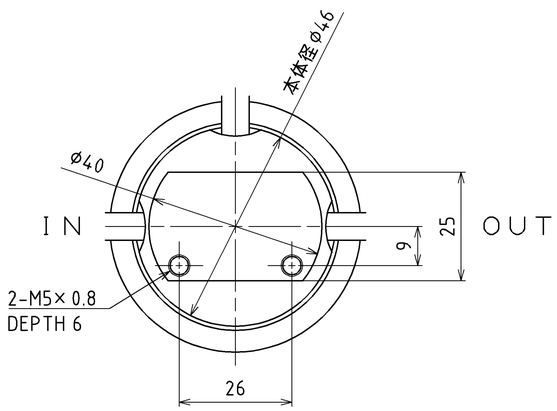

ST∇30-3WE-30X10G-4UB4UB-T	AN89026	1.5MPa	-0.1～1.0MPa
ST∇30-3WE-30X06G-4UB4UB-T	AN89025	1.5MPa	-0.1～0.6MPa
ST∇30-3WE-30X03G-4UB4UB-T	AN89024	1.5MPa	-0.1～0.3MPa
品 名	型 式	一次側最高使用圧力	二次圧力計

03 '23.05.18 金井 10579	日付 DATE	'10.02.15	承認 APPROVED	検図 CHECKED	製図 DRWAN
ハ '13.07.22 松本 9476	尺度 SCALE	1:1	菅野 崇 2023/05/19	黒子 智 2023/05/18	金井 陽子 2023/05/18
ロ '12.08.01 松本 6900	日酸TANAKA株式会社				
訂正歴 REV. イ '10.02.15 黒子					

品名 TITLE: S-TORR∇30シリーズ

図面番号: 分類 TYPE / 図番 DWG.No. CN85284-03 / 訂正 Rev. △△△△△△△