図番 CN85149

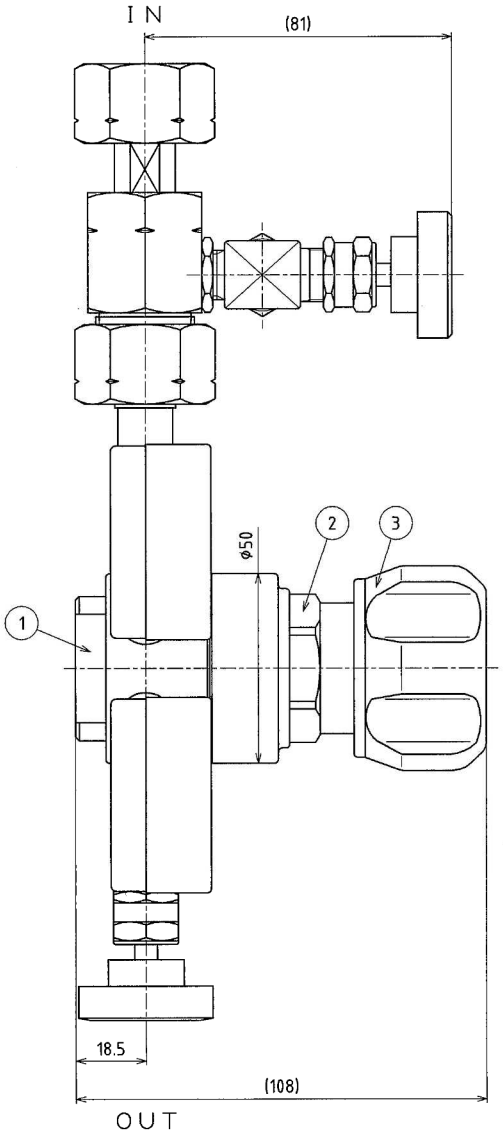

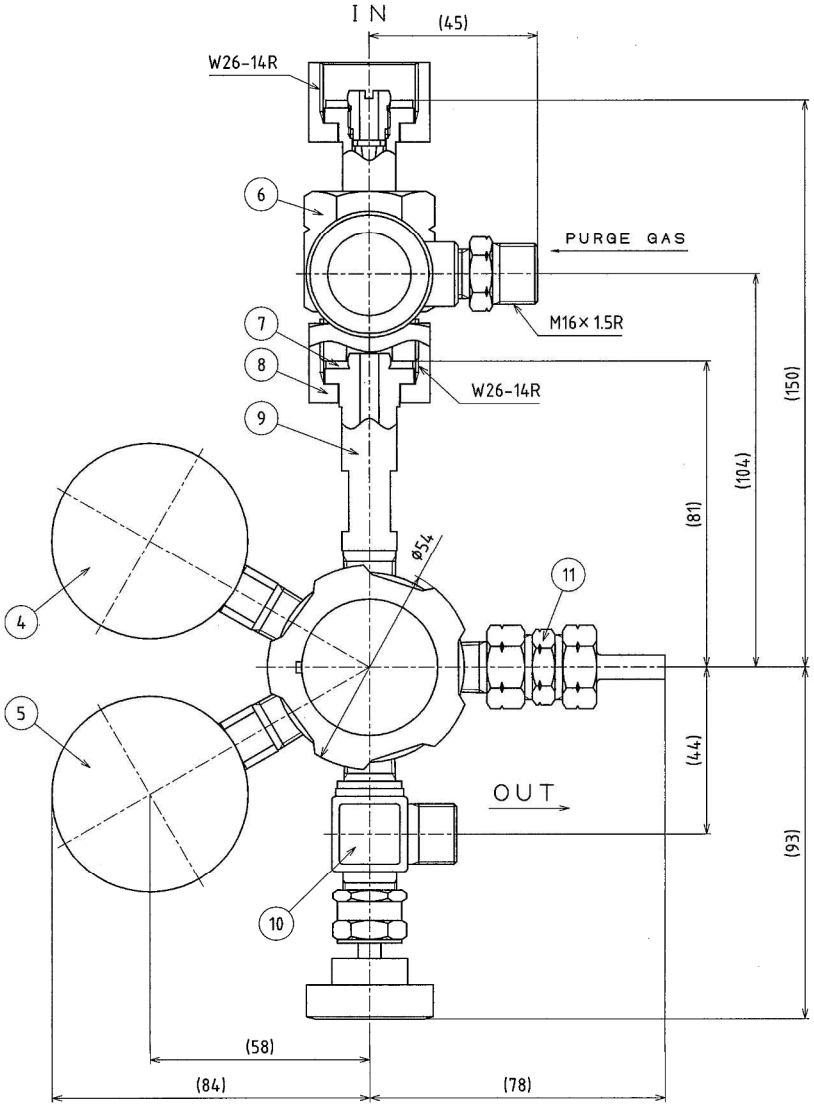

項目	名前	材料
1	本体	NCu
2	キャップ	C3604
3	押ネジ	ABS樹脂 C3604
4	一次圧力計	NCu
5	二次圧力計	NCu
6	パージバルブ	―
7	パッキン	PCTFE
8	入口取付ナット	NCu
9	入口継手	NCu
10	出口バルブ	―
11	排出弁	―

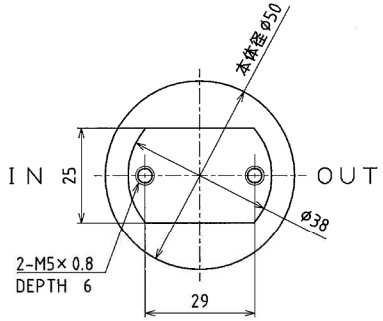

品名	一次圧力計	二次圧力計	入口形状	出口形状
M1-1VR-1G5C-P3N1	0～25MPa	-0.1～1.5MPa	W26-14(R・H)	M16×1.5(R・H)
M1-1VR-1G7C-P3N1	0～25MPa	-0.1～0.6MPa	W26-14(R・H)	M16×1.5(R・H)
M1-1VR-1G8C-P3N1	0～25MPa	-0.1～0.3MPa	W26-14(R・H)	M16×1.5(R・H)
M1-1VR-1G5G-P3N1	0～25MPa	0～1.5MPa	W26-14(R・H)	M16×1.5(R・H)
M1-1VR-1G7G-P3N1	0～25MPa	0～0.6MPa	W26-14(R・H)	M16×1.5(R・H)
M1-1VR-1G8G-P3N1	0～25MPa	0～0.3MPa	W26-14(R・H)	M16×1.5(R・H)

日付 DATE	'09.10.13	承認 APPROVED	部長 '15.3.31 三吉	チーフ '15.3.31 福島	検図 CHECKED	製図 DRWAN
尺度 SCALE	1/1				'15.3.31 松本	金 '15.3.31 井

ロ '15.03.31 金井 8724,9782
訂正歴 REV. イ '09.10.15 金井

日酸TANAKA株式会社 NISSAN TANAKA CORPORATION

品名 TITLE: S/LABO M1-1sr

図面番号: 分類 TYPE 3 / 図番 DWG.No. CN85149 ロ / 訂正 Rev. △△△△△△△