項目	名前	材料
1	本体	C3604
2	キャップ	C3771
3	押ネジハンドル	ABS樹脂、C3604
4	排出弁スプリング受け	C3604
5	取付パッキン	ナイロン66
6	取付ナット	C3604
7	入口継手	C3604
8	一次圧力計	要部C3604
9	二次圧力計	要部C3604
10	出口バルブ	C3771、C3604
11	JIS2号ホース口ナット	C3604
12	1/4"ストレートホース口	SUS316

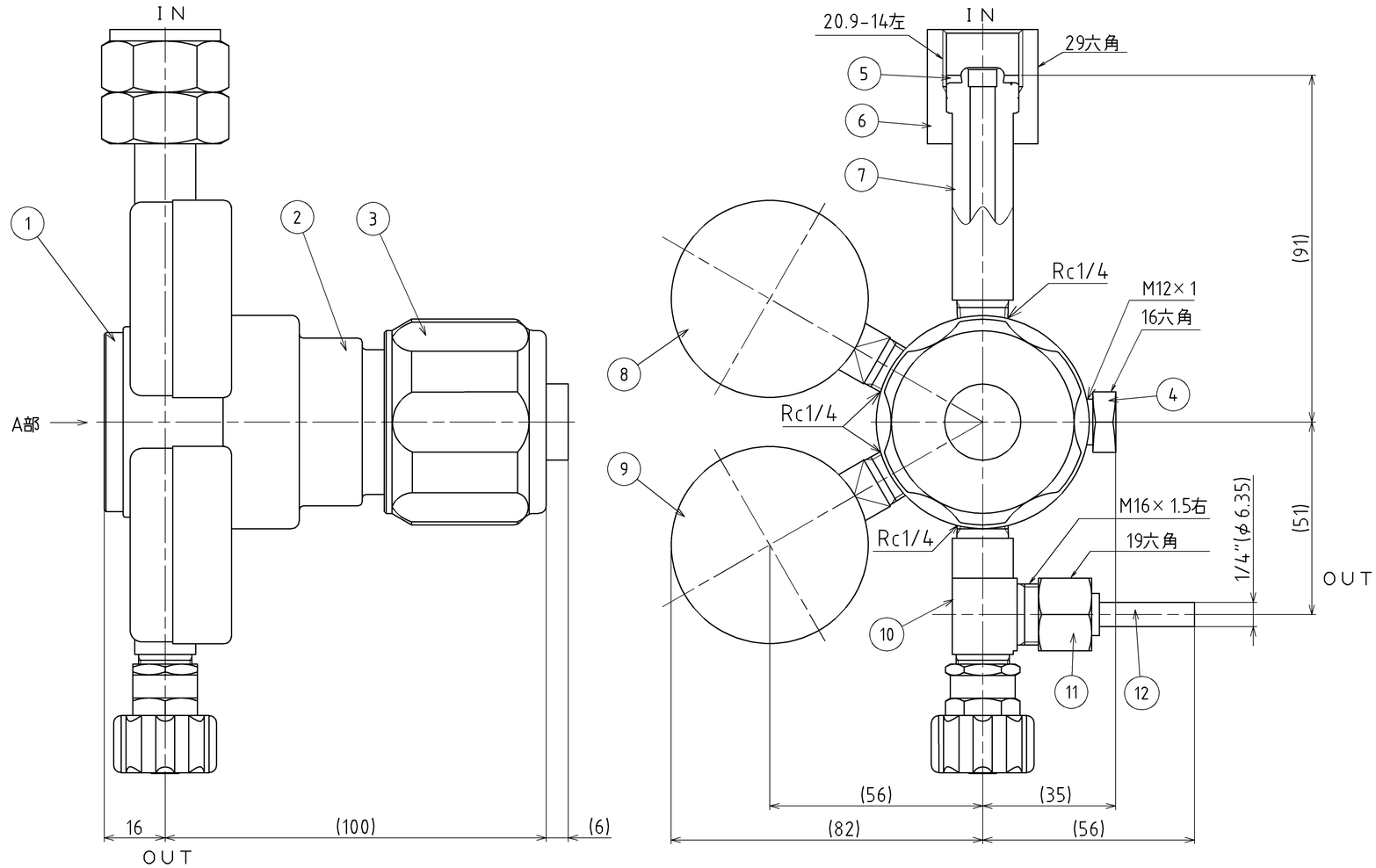

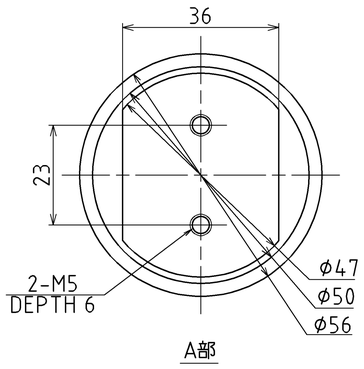

CMH-B516-CV	0～25MPa	0～1.6MPa	20.9-14左メス	M16×1.5右
CMH-B510-CV	0～25MPa	0～1.0MPa	20.9-14左メス	M16×1.5右
CMH-B506-CV	0～25MPa	0～0.6MPa	20.9-14左メス	M16×1.5右
CMH-B504-CV	0～25MPa	0～0.4MPa	20.9-14左メス	M16×1.5右
品名	一次圧力計	二次圧力計	入口形状	出口形状

日付 DATE	'22.09.21	承認 APPROVED	菅野 崇 2022/10/25	検図 CHECKED	金井 陽子 2022/10/20
尺度 SCALE	1/1			製図 DRWAN	黒子 智 2022/09/21

訂正歴
REV. 00 '22.09.21 黒子 10543

日酸TANAKA株式会社

品名 TITLE: COMET-Hシリーズ 外観図

図面番号 DWG.No.: CN104094-00

分類 TYPE

訂正 Rev.

CN104094