項目	名前	材料
1	本体	C3604
2	キャップ	C3771
3	押ネジハンドル	ABS樹脂、C3604
4	排出弁スプリング受け	C3604
5	取付パッキン	ナイロン66
6	取付ナット	C3604
7	入口継手	C3604
8	一次圧力計	要部C3604
9	二次圧力計	要部C3604
10	出口バルブ	C3771、C3604
11	JIS3号ホースロナット	C3604
12	1/4"ストレートホースロ	SUS316

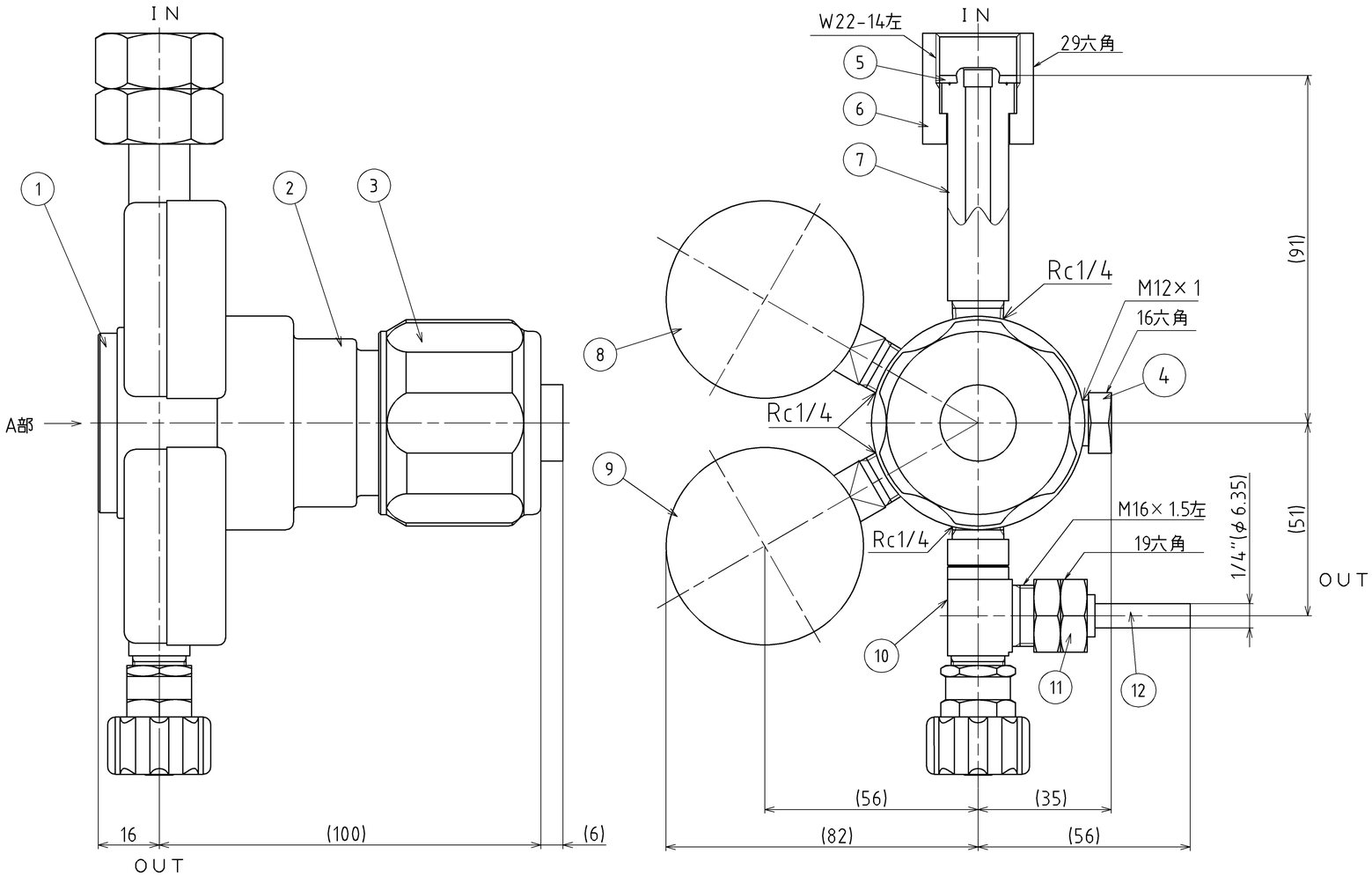

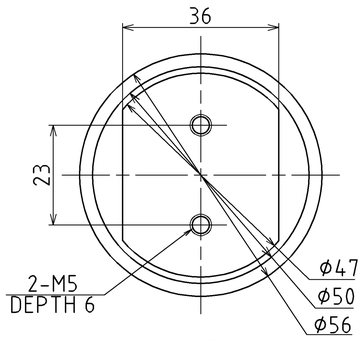

A部

CMH-B516-LV	0～25MPa	0～1.6MPa	W22-14左メス	M16×1.5左
CMH-B510-LV	0～25MPa	0～1.0MPa	W22-14左メス	M16×1.5左
CMH-B506-LV	0～25MPa	0～0.6MPa	W22-14左メス	M16×1.5左
CMH-B504-LV	0～25MPa	0～0.4MPa	W22-14左メス	M16×1.5左
品名	一次圧力計	二次圧力計	入口形状	出口形状

日付 DATE	'22.09.21	承認 APPROVED	検図 CHECKED	製図 DRWAN	品名 TITLE
尺度 SCALE	1/1	菅野 崇 2022/10/25	金井 陽子 2022/10/20	黒子 智 2022/09/21	COMET-Hシリーズ 外観図
訂正歴 REV.	00 '22.09.21 黒子 10543	日酸TANAKA株式会社			

図面番号	
分類 TYPE	
図番 DWG.No.	CN104093-00
訂正 Rev.	△△△△△△△

CN104093