BN81098

No	品 名	材 質
1	本体	SUS316L
2	キャップ	C3771
3	押ネジ	ABS樹脂 C3604
4	1／4” VCRメスナット	ASTM A479 TYPE 316
5	VCRグランド	ASTM A479 TYPE 316L

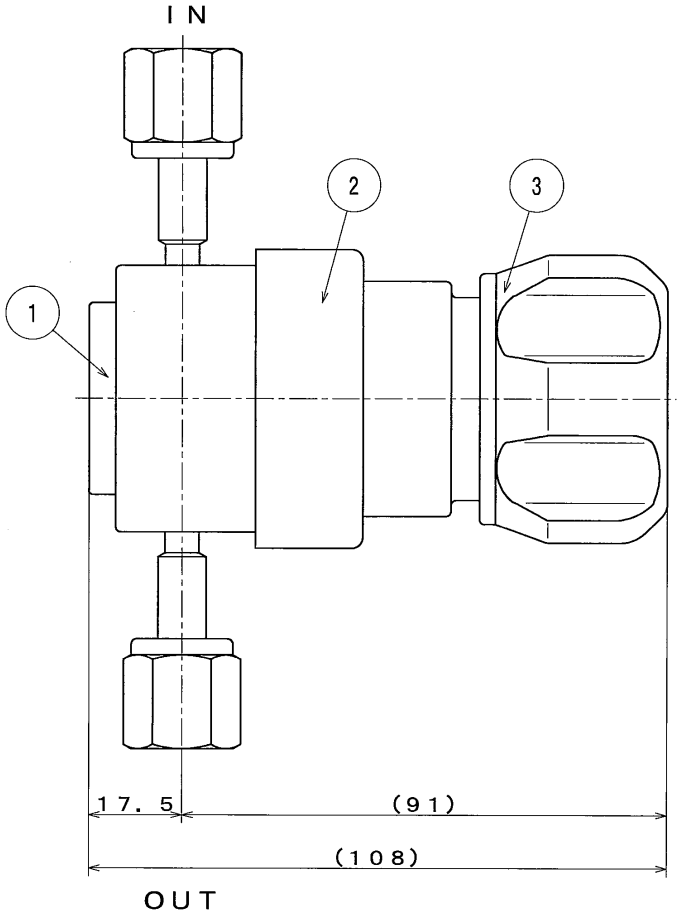

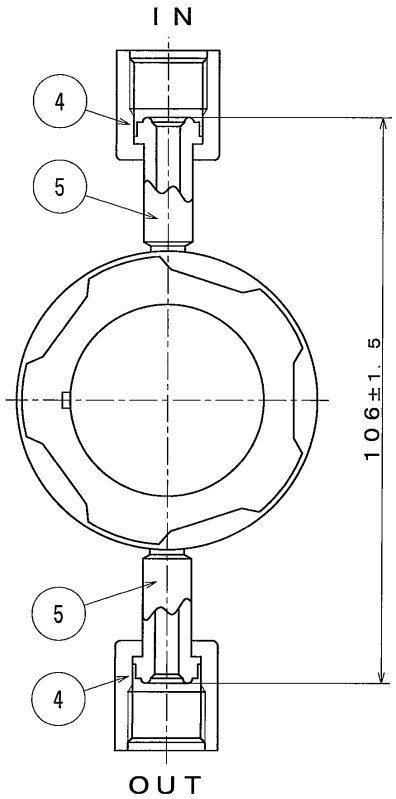

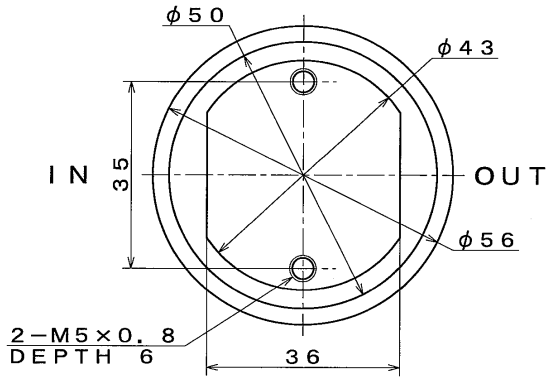

TORR−30−2W−A015−4VF4VF	5.0MPa	1.0MPa	1／4” VCRメスナット
TORR−30−2W−A010−4VF4VF	5.0MPa	0.7MPa	1／4” VCRメスナット
TORR−30−2W−A006−4VF4VF	5.0MPa	0.4MPa	1／4” VCRメスナット
TORR−30−2W−A003−4VF4VF	5.0MPa	0.2MPa	1／4” VCRメスナット
品 名	一次側最高使用圧力	二次側最高使用圧力	出入口形状

	日付 DATE	’04.07.15	承認 APPROVED	検図 CHECKED	製図 DRAWN	品名 TITLE: TORR−30sr
	尺度 SCALE	1／1	部長 08.1.11 牛越	チーフ 08.1.11 小山	リーダ 08.1.11 小島	松本 08.1.11
口 ’08.01.11 松本 6900						図面番号 分類 TYPE: 3
訂正歴 REV. ’04.07.15 松本	日酸TANAKA株式会社 NISSAN TANAKA CORPORATION					図番 DWG. No.: BN81098 口
						訂正 Rev.: △△△△△△△